REVISION RECORD			
LTR	ECO NO:	APPROVED:	DATE:

主控

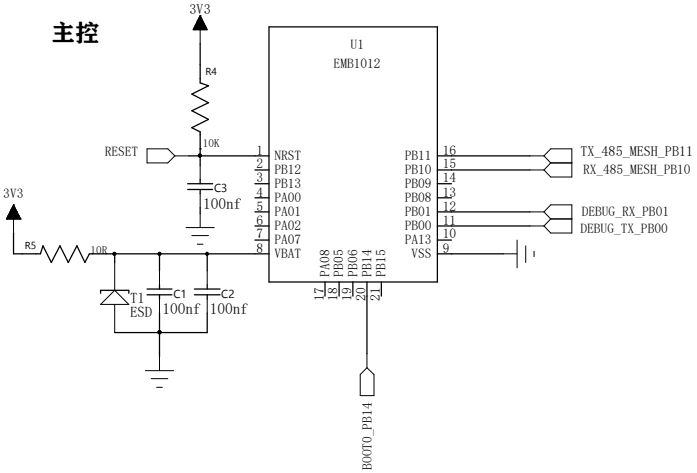

NOTE:
1.主控EMB1012模组，模组管脚功能定义不能修改，否则固件不支持。
2.3.3V电源串接10欧姆，预防电源高频噪声给过大导致的配网失败。
3.RESET信号做拉高处理。

下载和调试接口

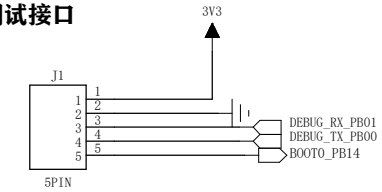

NOTE:
1.下载接口，将模组pin20 BOOT0拉高后通过串口下载。